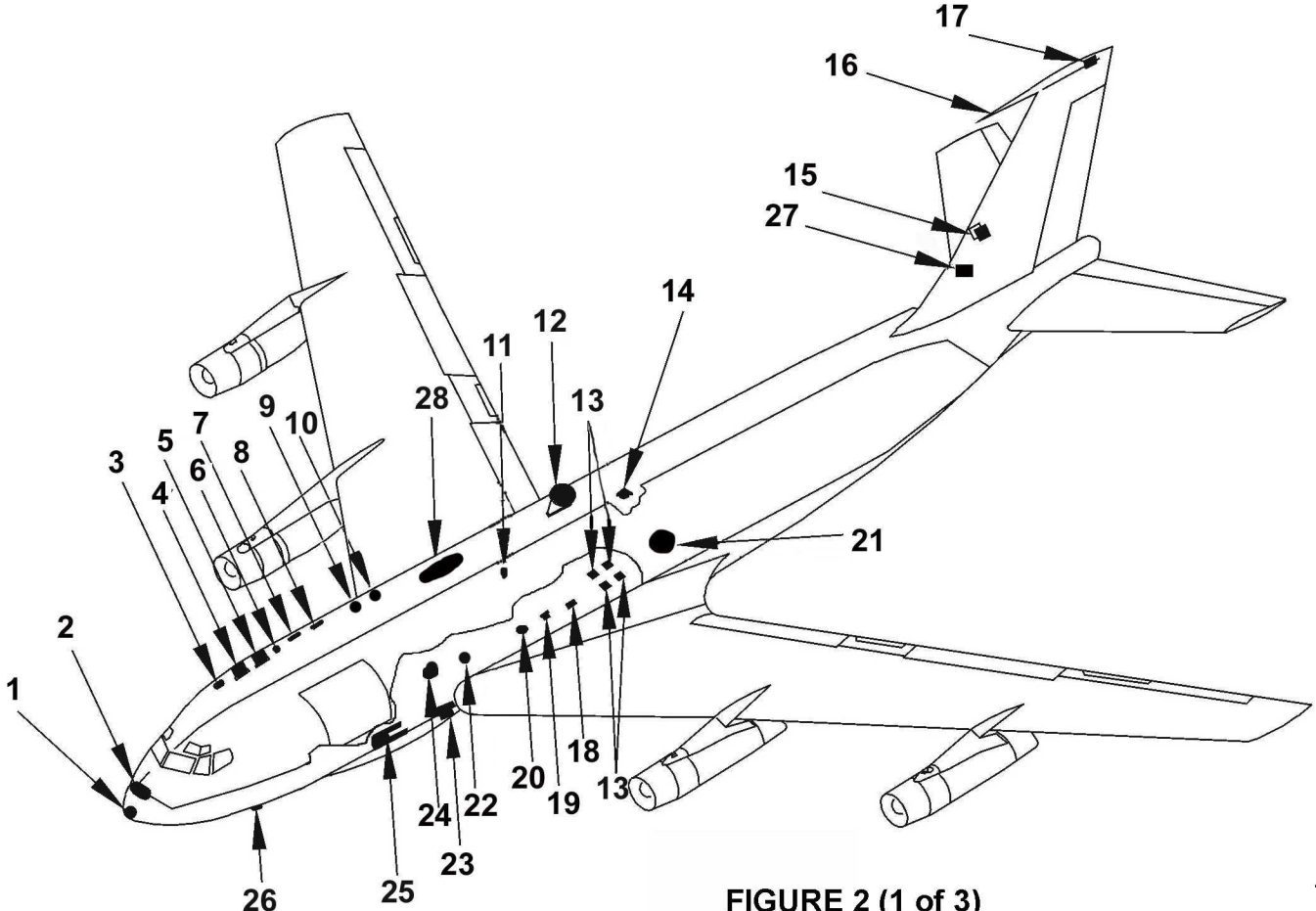

FIGURE 2 (1 of 3)

TPE9103_01

1. МЕТЕОРОЛОГИЧЕСКИЙ РАДИОЛОКАТОР
2. ГЛИССАДА
3. ВЕРХНЯЯ СПС
4. СВОЙ-ЧУЖОЙ
5. ГНС / ИНС №1
6. РАДИОСИСТЕМА №3 (УКВ/ОВЧ)
7. ТАКАН №2
8. ГНС / ИНС №2/3
9. АРК №1
10. АРК №2
11. АВАРИЙНЫЙ РАДИОМАЯК
12. СИСТЕМА СПУТНИКОВОЙ СВЯЗИ
13. РАДИОВЫСОТОМЕР
14. РАДИОСИСТЕМА №2 (УКВ/ОВЧ)
15. НАВИГАЦИОННАЯ АНТЕННА ОВЧ
16. ВЧ ЗОНД
17. ВЧ ПРИЁМНИК
18. НИЖНИЙ ТАКАН №1
19. РАДИОСИСТЕМА №1 (УКВ)
20. РАДИОМАРКЕР
21. РАДИОКОМПАС (ОТКЛЮЧЁН)
22. СВОЙ-ЧУЖОЙ
23. ТАКАН №2
24. УКВ ПЕЛЕНГАТОР
25. РСА БО
26. НИЖНЯЯ СПС
27. СТАРЫЙ АВАРИЙНЫЙ РАДИОМАЯК (ДЕМОНТИРОВАН)
28. СТАРАЯ СИСТЕМА СПУТНИКОВОЙ СВЯЗИ (ДЕМОНТИРОВАНА)

FIGURE 2 (3 of 3)

1. WXR-700
2. GLIDESLOPE
3. TCAS UPPER
4. IFF UPPER
5. GPS-INS-1
6. COMM 3 (UHF/VHF)
7. TACAN 2
8. GPS INS 2/3
9. ADF 1
10. ADF 2
11. ELT
12. SATCOM
13. CARA
14. COMM 2
15. VHF NAVIGATION
16. HF PROBE
17. HF RECEIVE
18. LOWER TACAN #1
19. UHF COMM 1
20. MARKER BEACON
21. ADF SENSE (DISCONNECTED)
22. IFF
23. TACAN
24. UHF DF
25. SAR
26. LOWER TCAS
27. CRASH POSITION INDICATOR (REMOVED)
28. SATCOM (REMOVED)

FIGURE 2 (2 of 3)